Учебная дисциплина

МДК 01.01

Технология обработки текстильных изделий

Методические указания для студентов группы № 1 в профессии: 19601 швея (ОВЗ)

Преподаватель: Лезина В.А., lezina-1958@mail.ru

1.Рабочая программа учебной дисциплины

Наименование разделов и тем	Содержание учебного материала, лабораторные работы и практические занятия		Объем часов
Тема 1. 7 Технология обработки узлов и деталей женской легкой одежды из текстильных материалов - 105 ч.	218 - 219	**Технология обработки низа рукавов**	2
	220-223	**Технология обработки низа изделия**	4
	224-225	**Технология обработки низа брюк**	2
	226-227	**Технология обработки верхнего среза юбки без пояса**	2
	228-229	**Технология обработки верхнего среза юбки с поясом**	2
	230-	**Технология обработки верхнего среза брюк**	

Задания отправить на проверку 03.10.2020 г.

2. Задание для обучающегося

Инструкция по применению:

1. Внимательное изучите задание.
2. Воспользуйтесь предлагаемой литературой, методическими пособиями по выполнению практических работ, методическими указаниями по выполнению самостоятельной работы.
3. Выполненное задание отправить на электронную почту последовательно по 01.10.2020 г.

Основные источники:

1. Т.В. Могузова, Е.В. Тулупова, Н.Н. Байкова, Т.А. Гайдукова Производственное обучение профессии "Портной": учеб. пособие для нач. проф. образования – М.: Издательский центр "Академия", 2011. - 368 с.

2. Садыкова Р.К. Технология одежды. Практикум: учеб. пособие для нач. проф. образования - М.: Издательский центр "Академия", 2010.-240 с.

3. Силаева М.А., Пошив изделий по индивидуальным заказам: Учебник для нач. проф. образования.- М.: Издательский центр «Академия», 2013. – 432 с.

Дополнительные источники:

4. Бровина Е.В. Курдыба А.А. и др. Швея, портной легкого женского платья.

Комплект инструкционно - технологических карт по производственному обучению.- Ростов н/Д: "Феникс", 2001. - 416 с.
5. Дашкевич Л.М. Швея, портной: Лабораторный практикум по технологии пошива одежды: Учебное пособие для учащихся профессиональных лицеев, училищ и курсовых комбинатов - Ростов н/Д: Феникс, 2001. - 352 с.
6. Ермаков А.С. Оборудование швейных предприятий: Учебник для нач. проф. образования : Учеб. Пособие для студ. Сред. проф. образования – М.: Издательский центр «Академия»; 2003.-432 с.
7. КрючковаГ.А.Технология и материалы швейного производства: Учебник для нач. проф. образования- М.: Издательский центр «Академия», 2003.-384 с.
8.Учебные элементы профессии Портной легкого платья- М.: Международный центр развития модульной системы обучения (Проект Международной организации труда), 2005.

Тема 218-219 Технология обработки низа рукавов

Задания отправить на проверку 03.10.2020 г.

Технологическая часть

1.Изучить лекционный материал по ссылке:

1.https://www.livemaster.ru/topic/1480817-tri-varianta-obrabotki-niza-rukava-iz-delikatnyh-tkanej - Три варианта обработки низа рукава из деликатных тканей

2. https://tkaner.com/furnitura/karman/vidy-nakladnyh-karmanov/

3. Выполните конспект, ответив на вопросы

Задание 1.

1. Записать в тетради тему "Обработка низа рукава швом вподгибку с закрытым срезом".

2. Составить инструкционную карту "Обработка низа рукава швом вподгибку с закрытым срезом".

Инструкционная карта

Обработка низа рукава швом вподгибку с закрытым срезом

Обработка низа рукава швом вподгибку с закрытым срезом		
Детали кроя для выполнения работы		
	верхняя часть рукава 2 дет.	***нижняя часть рукава 2 дет.***

1 - срез оката; 2 - локтевой срез; 3 - срез низа; 4 - передний срез	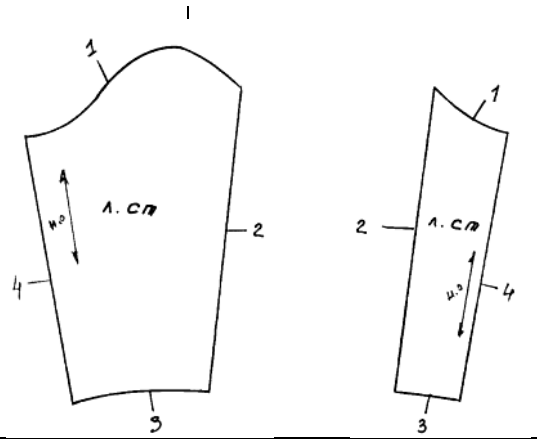

Наименование операции	Технические условия на выполнение операции	Рисунок
1. Стачивание верхней и нижней частей рукава по локтевым срезам	Сложить верхнюю и нижнюю части рукава лицевыми сторонами внутрь, уравнять локтевые срезы и стачать детали со стороны нижней части рукава. Ширина шва 1,0 см.	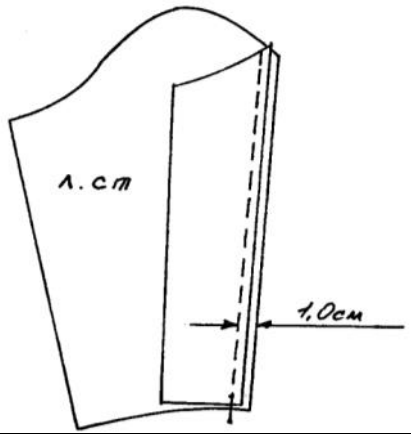
2. Обметывание локтевого шва	При обметывании локтевого шва нижняя часть рукава находится сверху.	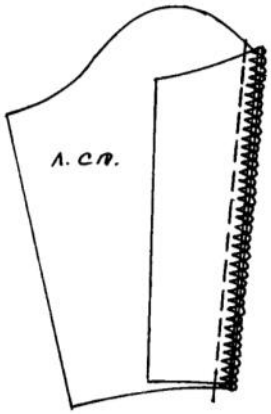
3. Приутюживание локтевого шва и его заутюживание	Приутюжить локтевой шов, затем заутюжить припуск шва в сторону верхней части рукава	

4.Стачивание переднего среза рукава (схема, строчка 1)	Сложить рукав лицевой стороной внутрь, уравнять передние срезы и стачать их на расстоянии 10 см от среза низа. При стачивании верхняя часть рукава должна быть расположена сверху. Ширина шва 1,0 см	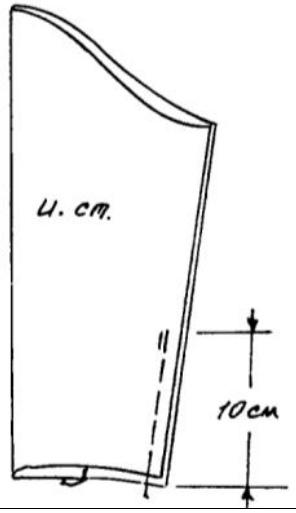
5. Обметывание переднего среза (схема, строчка 2)	Обметать припуск шва стачивания передних срезов. При обметывании верхняя часть рукава располагается сверху.	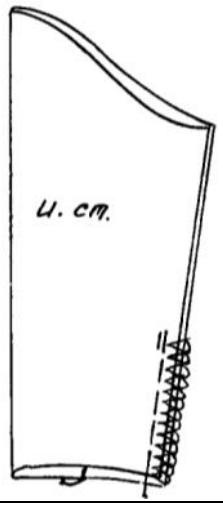
6. Приутюживание переднего шва рукава и его заутюживание	Приутюжить передний шов рукава, затем заутюжить припуск шва в сторону нижней части рукава.	
7. Вывертывание рукава	Вывернуть рукав на лицевую сторону	
8. Застрачивание нижнего среза рукава (схема, строчка 3)	Подогнуть нижний срез рукава на изнаночную сторону на 0,8-1,0 см. Затем еще раз на 1,5 см и застрочить на 0,1-0,2 см от подогнутого края. Следить за ровнотой подгибки и совмещением швов.	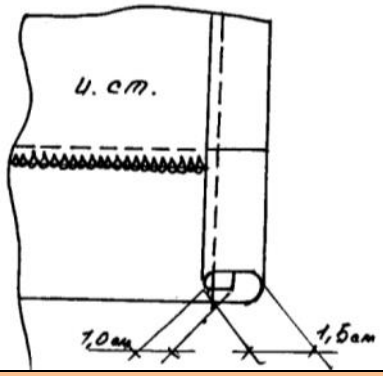
Наименование операции	Технические условия	Рисунок

	на выполнение операции	
9. Приутюживание низа рукава	Приутюжить подгибку низа рукава с изнаночной стороны	
10. Проверить качество	Проверить ровноту швов и подгиба низа, качество стачивающих и обмёточных строчек, совмещение швов при застрачивании низа рукава	

1- строчка стачивания передних срезов
2 - строчка обметывания передних срезов
3 - строчка застрачивания низа

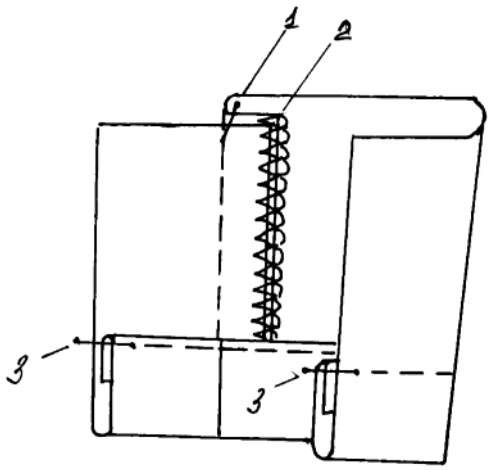

Задание 2.

1. Записать в тетради тему "Обработка низа рукава притачной замкнутой манжетой".

2. Составить инструкционную карту "Обработка низа рукава притачной замкнутой манжетой".

Инструкционная карта

Обработка низа рукава притачной замкнутой манжетой.

Обработка низа рукава притачной замкнутой манжетой

Детали кроя для выполнения работы

нижняя часть рукава 2 дет. ***верхняя часть рукава 2 дет.***

манжета 2 дет.

1 - срезы концов

1 - срез оката; 2 - локтевой срез; 3 - срез низа; 4 - передний срез	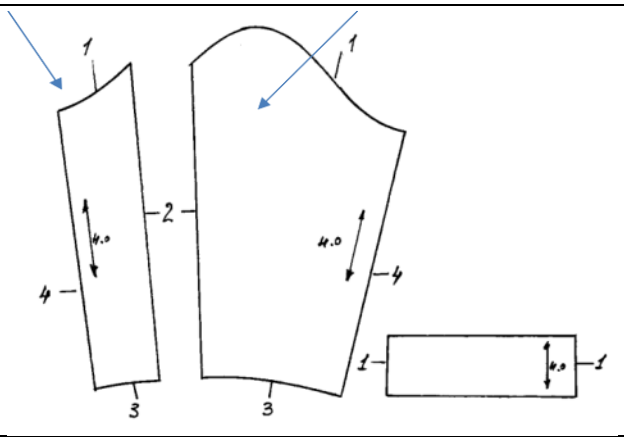

Наименование операции	Технические условия на выполнение операции	Рисунок
1. Стачивание верхней и нижней частей рукава по локтевым срезам	Сложить верхнюю и нижнюю части рукава лицевыми сторонами внутрь, уравнять локтевые срезы и стачать детали со стороны нижней части рукава. Ширина шва 1,0 см.	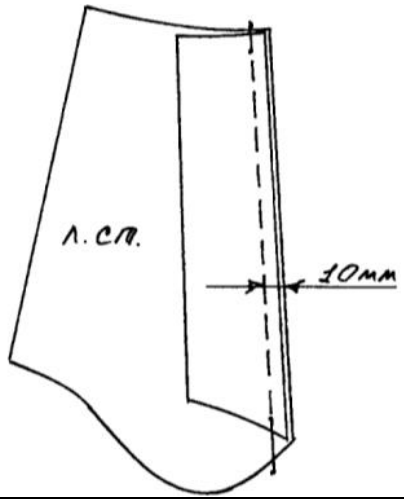
2. Обметывание локтевого шва	При обметывании локтевого шва нижняя часть рукава находится сверху.	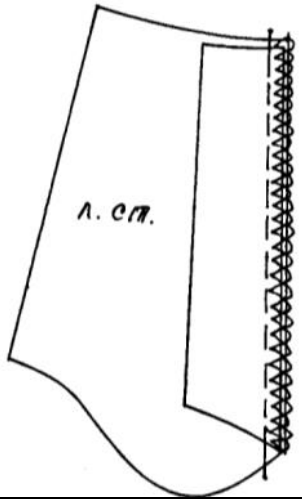
3. Приутюживание локтевого шва и его заутюживание	Приутюжить локтевой шов, затем заутюжить припуск шва в сторону верхней части рукава	
Наименование	Технические условия на	Рисунок

операции	выполнение операции	
4.Стачивание переднего среза рукава (схема, строчка 1)	Сложить рукав лицевой стороной внутрь, уравнять передние срезы и стачать их на расстоянии 10 см от среза низа. При стачивании верхняя часть рукава должна быть расположена сверху. Ширина шва 1,0 см	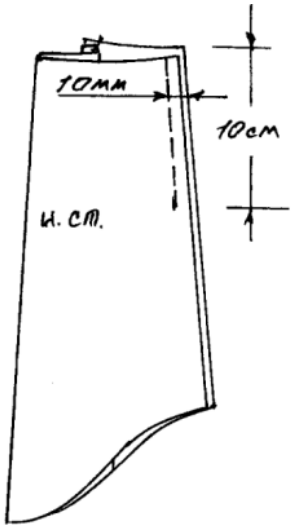
5. Обметывание переднего среза (схема, строчка 2)	Обметать припуск шва стачивания передних срезов. При обметывании верхняя часть рукава располагается сверху.	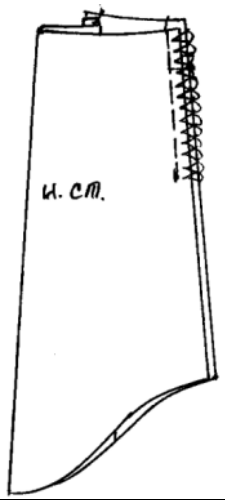
6. Приутюживание переднего шва рукава и его заутюживание	Приутюжить передний шов рукава, затем заутюжить припуск шва в сторону нижней части рукава.	
7. Заутюживание манжеты	Манжету сложить вдоль пополам изнаночной стороной внутрь и приутюжить	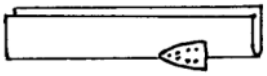
8. Стачивание концов манжеты (схема, строчка 3)	Сложить манжету лицевой стороной внутрь, совместить срезы концов и стачать швом шириной 0,5-0,7 см.	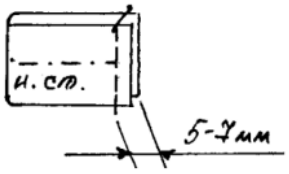

9. Разутюживание шва стачивания концов манжеты	Приутюжить шов стачивания концов манжеты, затем припуски шва разутюжить	
10. Вывертывание манжеты	Сложить манжету пополам изнаночной стороной внутрь, совместить срезы манжеты и ее подкладки, приутюжить сгиб	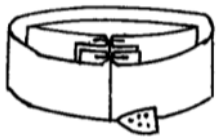
11. Притачивание манжеты к низу рукава (схема, строчка 4)	На лицевую сторону рукава наложить манжету лицевой стороной вниз (подкладкой вверх), совместить срезы манжеты с нижним срезом рукава, совместить шов стачивания концов манжеты с передним швом рукава и притачать манжету к низу рукава со стороны подкладки манжеты. Ширина шва 1,0 см	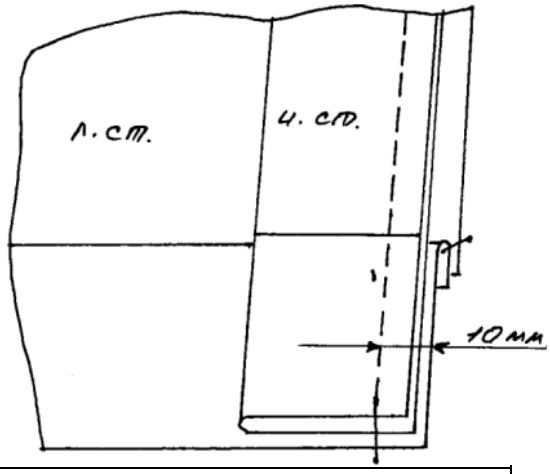
12. Обметывание шва притачивания манжеты (схема, строчка 5)	Обметать припуск шва притачивания манжеты со стороны подкладки манжеты.	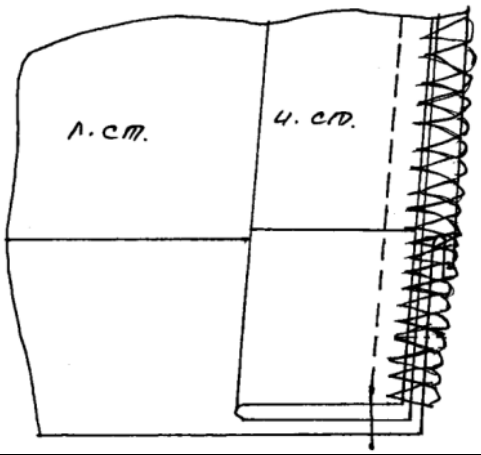
13. Окончательная отделка	Отвернуть манжету на лицевую сторону, припуск шва притачивания заутюжить в сторону рукава	
10. Проверить качество	Проверить ровноту швов и ширину манжеты, качество стачивающих и обмёточных строчек, совмещение швов при притачивании манжеты	

1- строчка стачивания передних срезов

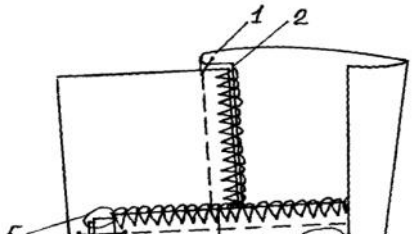

2 - строчка обметывания передних срезов
3 - строчка стачивания концов манжеты
4 - строчка притачивания манжеты
5 - строчка обметывания шва притачивания манжеты

Задание 3. Ответить на следующие вопросы

2. По рис. 5.10 определите вид шва, применяемый для обработки низа рукава, и ткань, для которой рекомендуется этот шов:

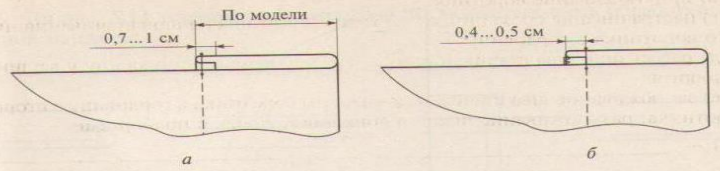

Рис. 5.10. Обработка низа рукава без манжеты

а — _____

б — _____

3. Установите последовательность обработки и соединения с низом рукава замкнутой притачной манжеты:
а) стачать концы манжеты
б) разутюжить припуски шва стачивания концов манжеты
в) проверить детали кроя
г) заутюжить манжету посередине
д) продублировать манжету
е) проверить качество обработки низа рукава
ж) притачать манжету к низу рукава
з) приутюжить низ рукава
и) обметать срезы шва притачивания манжеты к рукаву

1 — _____
2 — _____
3 — _____
4 — _____
5 — _____
6 — _____
7 — _____
8 — _____
9 — _____

4. Какую деталь посаживают при обтачивании манжеты подманжетой?

_____